IEF-200_383-4

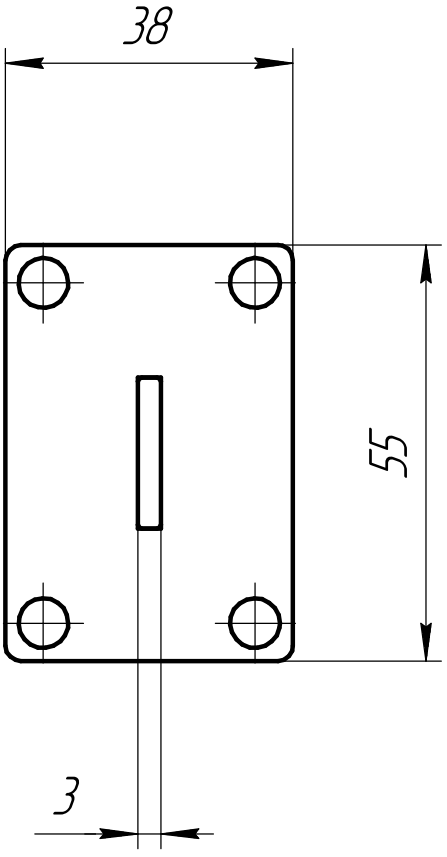

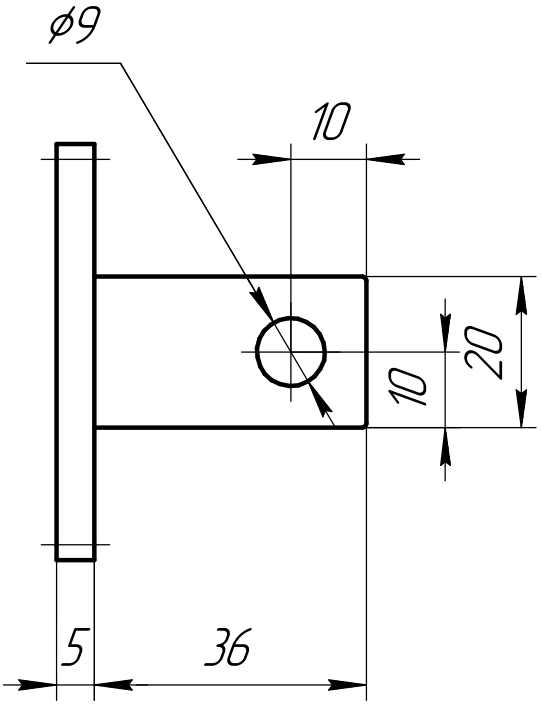

Изм.	Лист	№ докум.	Подп.	Дата	IEF-200_383-4
Разраб.					Клемма
Пров.					
Т.контр.					
Н.контр.					INSTART
Утв.					

Лит.	Масса	Масштаб
		1:1
Лист	Листов 1	

Перв. примен.

Справ. №

Подп. и дата

Инв. № дубл.

Взам. инв. №

Подп. и дата

Инв. № подл.

Копировал

Формат А4